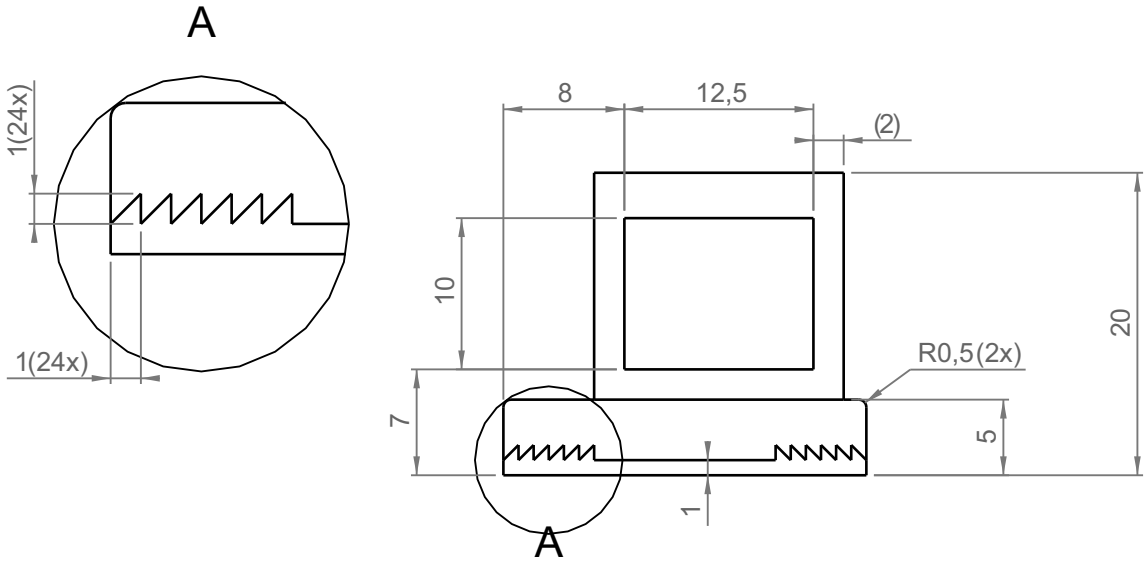

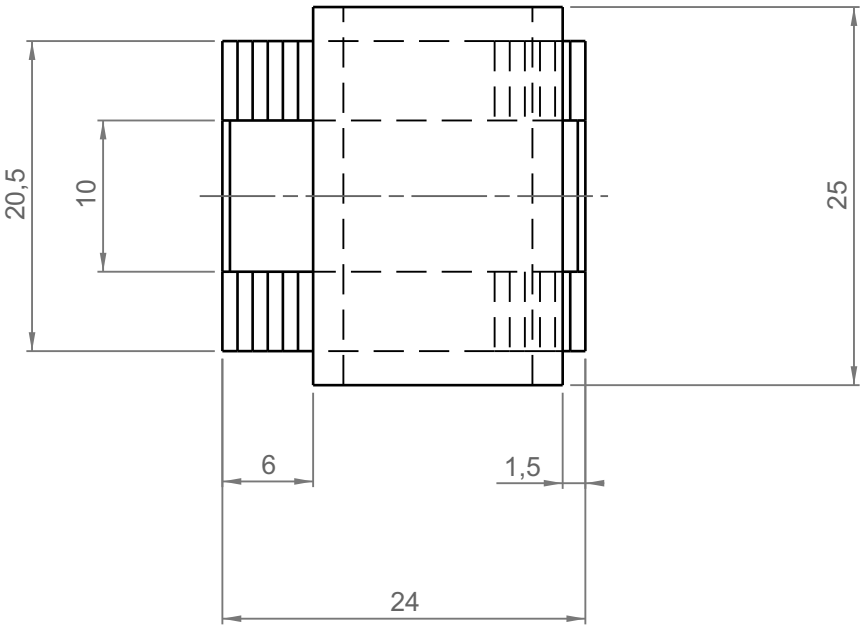

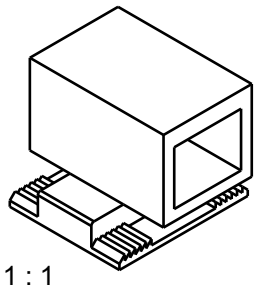

1 : 1

Allgemeintoleranz DIN 16901	Volumen 4,58cm3		Material BKV 30 H
GEYER WERKZEUGBAU KUNSTSTOFFVERARBEITUNGS GMBH Dieselstr.14 - 61239 Ober-Mörlen Tel. 06002-930056 FAX -57 info@geyerwerkzeugbau.de www.geyerwerkzeugbau.de	Erstellt durch	Erstellt am 24.06.15	Artikelnr./WZ-Nr. 109 - 15
	Bauteil Beschreibung Vierkant-Rohrhalter		Zeichnungsnr. 109 - 15
		Maßstab 2 : 1	Änd. / Blatt 1 / 1